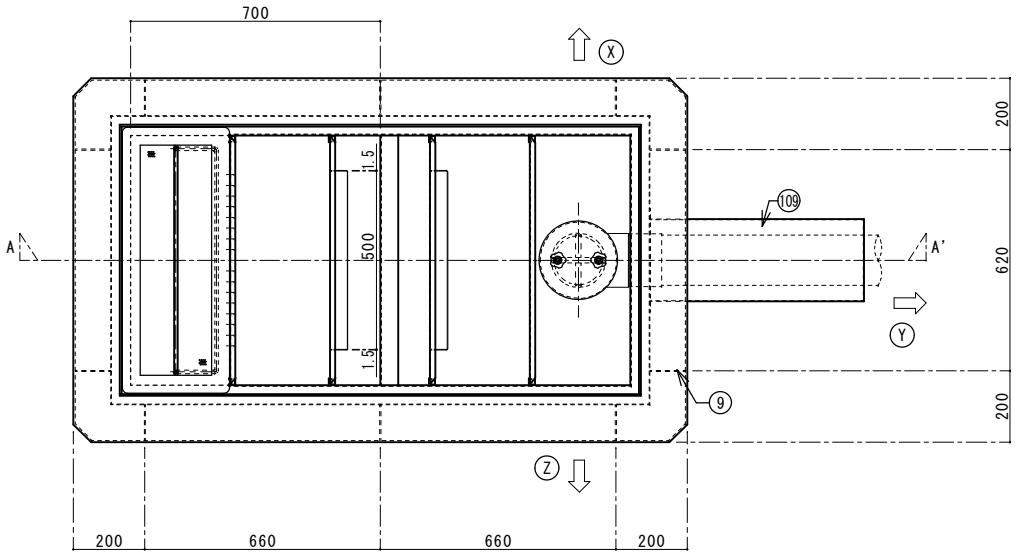

番号	名　　称	数量	規　格・寸　法
①	内部槽	一式	SUS304 3.0t
②	ﾊﾞｽｹｯﾄ	1	SUS304 ﾊﾟﾝﾁﾝｸﾞﾌﾟﾚｰﾄ 1.0t×4φ×6p
③	流出口	1	SUS304 内ﾈｼﾞｿｹｯﾄ 125A
④	可動式整流板 A	1	SUS304 1.5t
⑤	可動式整流板 B	2	SUS304 1.5t
⑥	可動式整流板 C	1	SUS304 1.5t
⑦	耐火断熱材	一式	ｾﾗﾐｯｸﾌｧｲﾊﾞｰ
⑧	外部ｶﾊﾞｰ	一式	SS400 1.6t
⑨	ｽﾍﾟｰｻｰ	10	SS400 FB-44×3.2t
⑩	ﾊﾟｲﾌﾟｶﾊﾞｰ	1	SS400 1.6t
⑪	防水止め	一式	SUS304 FB-15×5.0t
⑫	排水ﾄﾗｯﾌﾟ管	1	塩ﾋﾞ DL125
⑬	ﾊﾟｲｷｬｯﾌﾟ	1	FRP
⑭	押えﾉﾌﾞ	2	10φ
⑮	鉄板ﾋﾞｽ	一式	SS400 M5
⑯	補強材 A	1	SUS304 L-100×50×3.0t
⑰	補強材 B	一式	SUS304 L-50×50×6.0t

建築基準法による大臣認定
認定番号　PS060FL-9421

実 容 量	390ℓ

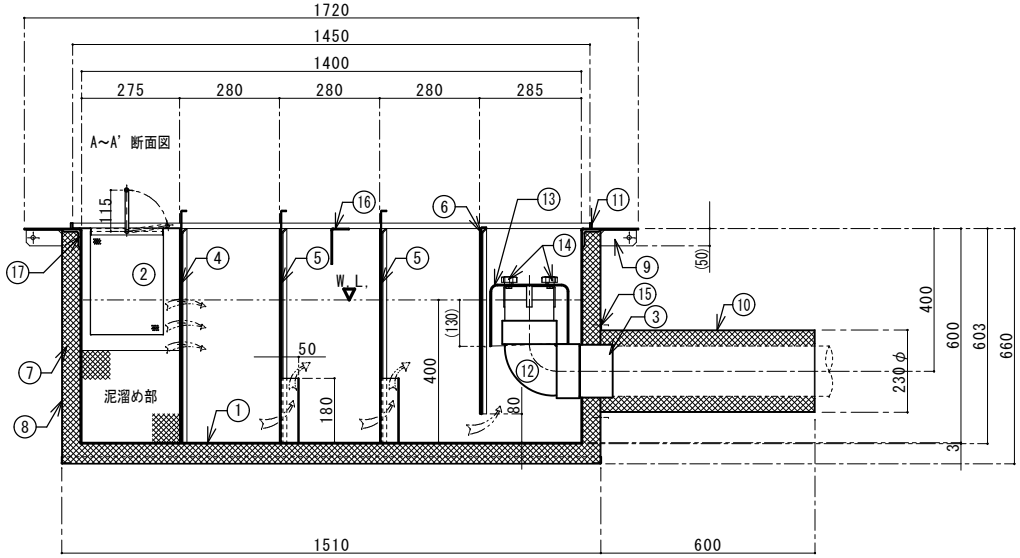

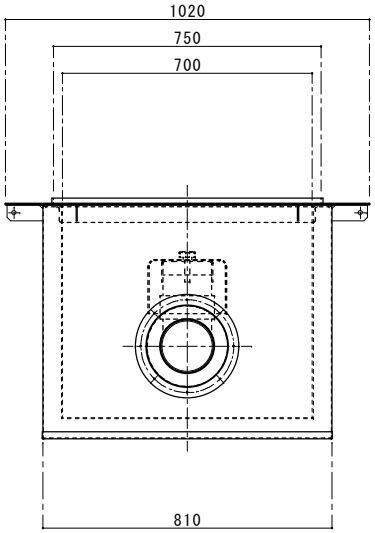

国内仕様

プレパイ工業株式会社	訂正	図面作成日 2013年 4月 3日	図面番号	図面名 SUS製耐火型ｵｲﾙ阻集器ﾀｲｶﾗｯﾌﾟ-S 側溝流入式床吊り型	
		営業担当者	設計者 千　崎	作図者 千　崎	検図者
		品番 SOX-1470P	縮尺 1/15		