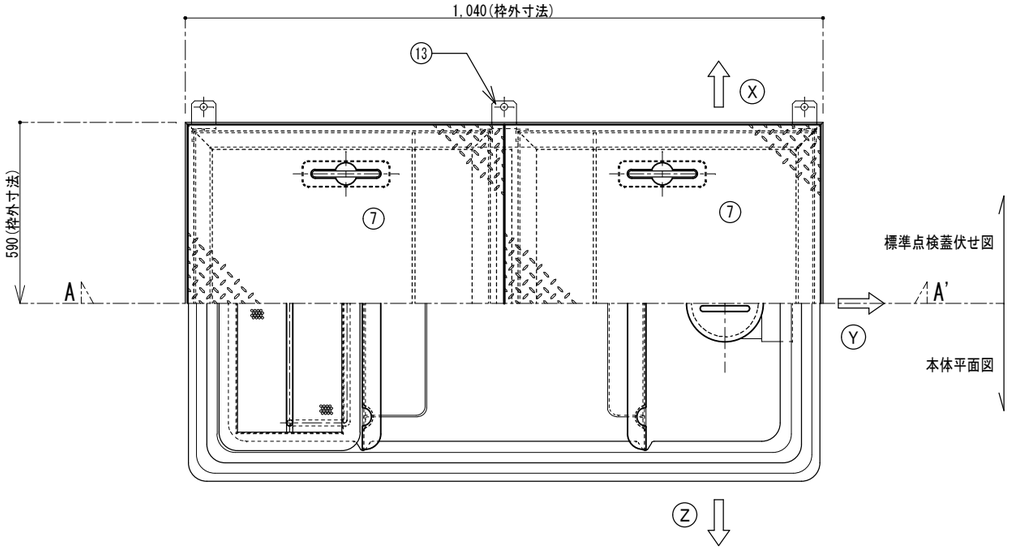

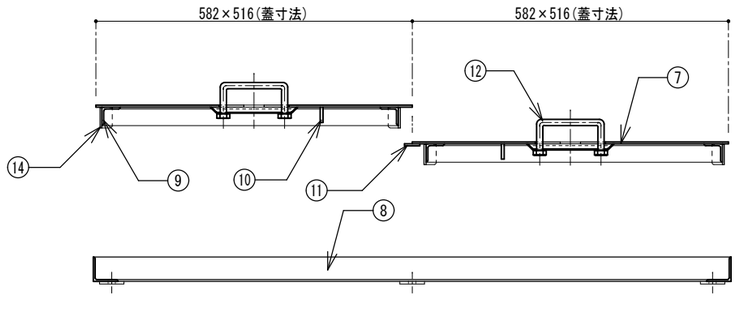

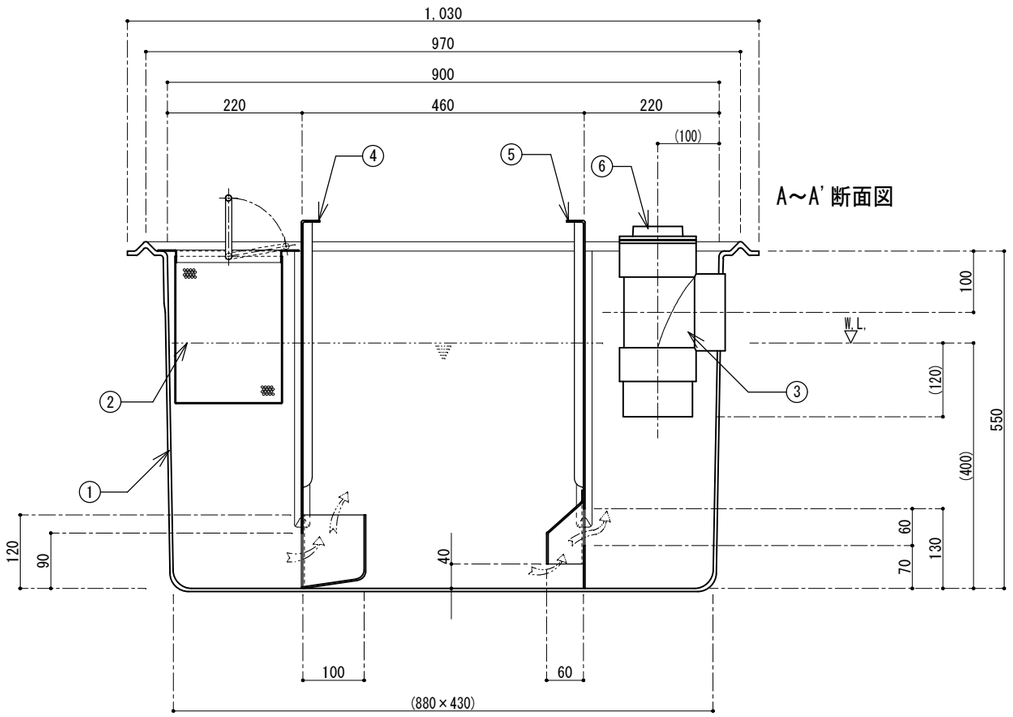

番号	名　称	数量	規格・寸法
①	本体	一式	FRP 3.0t以上
②	ﾊﾞｽｹｯﾄ	1	SUS304 ﾊﾟﾝﾁﾝｸﾞﾒﾀﾙ 1.0t×4φ×6p
③	流出口(排水ﾄﾗｯﾌﾟ管)	1	塩ﾋﾞ DT100
④	可動式整流板 A	1	FRP 2.5t以上
⑤	可動式整流板 B	1	FRP 2.5t以上
⑥	掃除口	1	塩ﾋﾞ C0100
⑦	点検蓋	2	SS 縞板 3.2t
⑧	受枠本体	一式	SUS304 L-40×40×3.0t
⑨	蓋用補強枠	一式	SS L-30×30×3.0t
⑩	補強材	一式	SS FB-25×4.5t
⑪	ｽﾞﾚ止材	1	SS FB-25×3.2t
⑫	落込式取手	4	SS 10φ
⑬	ｱﾝｶｰ用固定金具	6ヶ所	SUS304 FB-40×4.0t(12φ穴開け)
⑭	ｱｼﾞｬｽﾀｰ金具	8ヶ所	SS L-20×20×3.2t H=33(曲げ加工)

実容量	150ℓ
	国内仕様

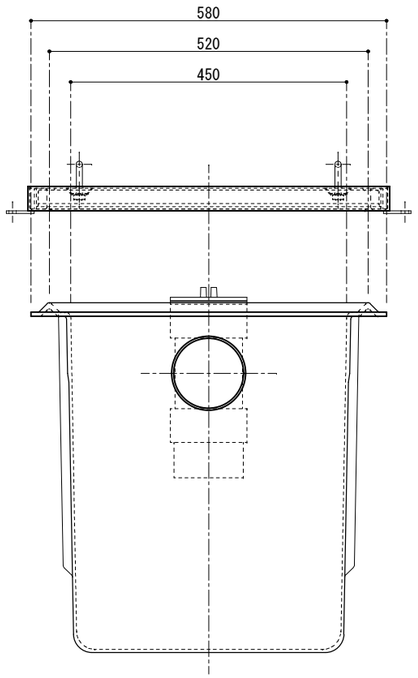

＊標準流出方向はⓎ方向となります。
ⓍⓏ方向ご希望の場合はお申し付け下さい。

＊予告無くデザイン等変更する場合がございますので、
詳細はお問合せ下さい。

＊標準セットの点検蓋はＳＳ縞鋼板製です。
（別途、ＳＵＳ製等も特注対応致します。）

プレパイ工業株式会社	作図者 千　崎	図面名 ＦＲＰ製グリース阻集器 側溝流入埋設型	
	検図者	品番 Ｐ－９４５Ｈ	縮尺 1/10