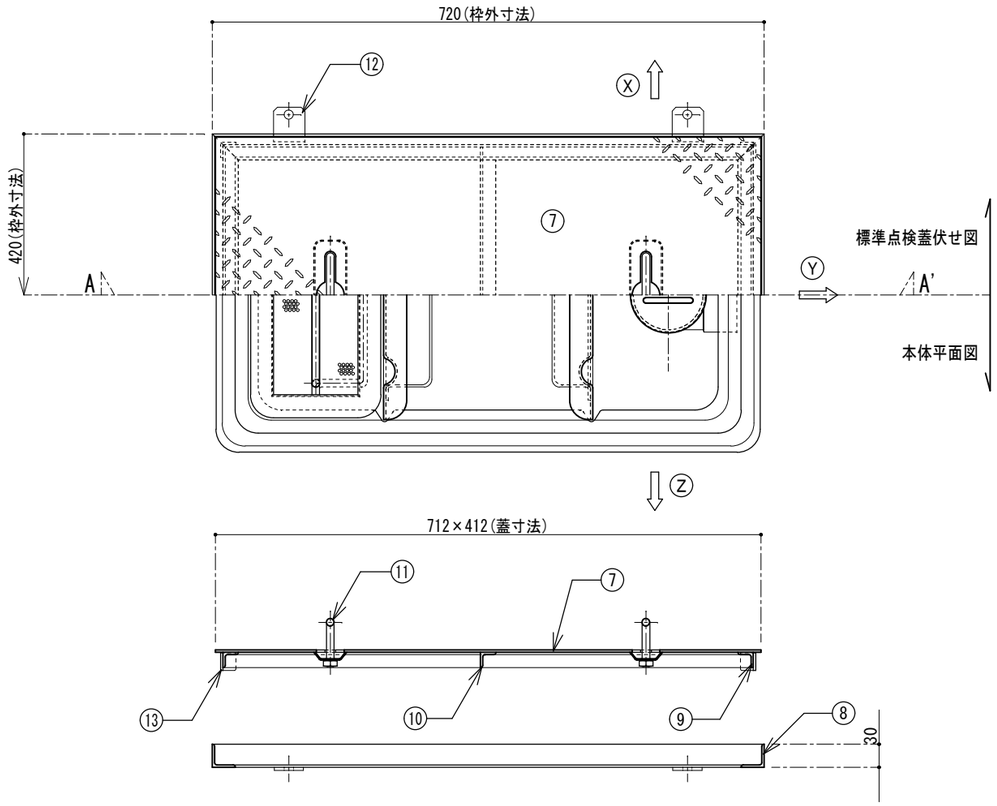

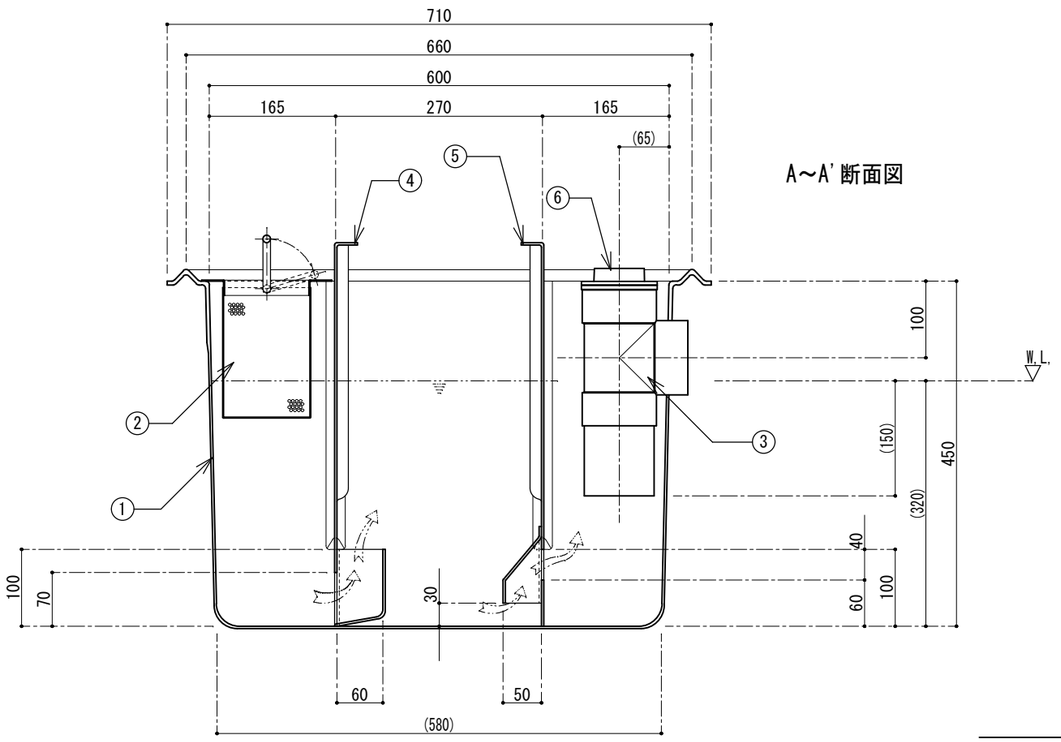

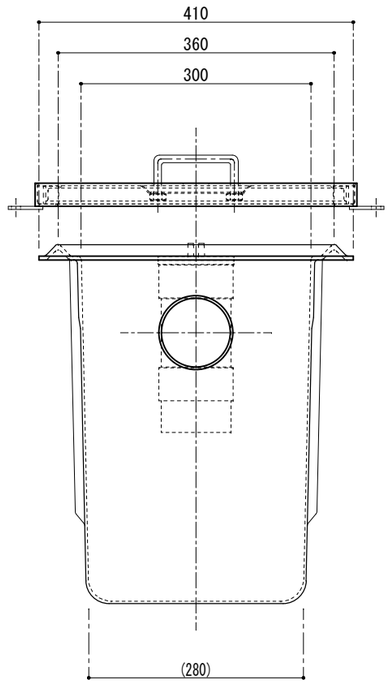

番号	名　称	数量	規格・寸法
①	本体	一式	FRP 3.0t以上
②	ﾊﾞｽｹｯﾄ	1	SUS304 ﾊﾟﾝﾁﾝｸﾞﾒﾀﾙ 1.0t×4φ×6p
③	流出口(排水ﾄﾗｯﾌﾟ管)	1	塩ﾋﾞ DT75
④	可動式整流板 A	1	FRP 2.5t以上
⑤	可動式整流板 B	1	FRP 2.5t以上
⑥	掃除口	1	塩ﾋﾞ CO75
⑦	点検蓋	1	SS 縞板 3.2t
⑧	受枠本体	一式	SUS304 L-30×30×3.0t
⑨	蓋用補強枠	一式	SS L-20×20×3.0t
⑩	補強材	一式	SS L-20×20×3.0t
⑪	落込式取手	2	SS 10φ
⑫	ｱﾝｶｰ用固定金具	4ヶ所	SUS304 FB-40×4.0t(12φ穴開け)
⑬	ｱｼﾞｬｽﾀｰ金具	4ヶ所	SS L-20×20×3.2t H=23(曲げ加工)

実容量	50ℓ
国内仕様	

＊標準流出方向はⓎ方向となります。
ⓍⓏ方向ご希望の場合はお申し付け下さい。

＊予告無くデザイン等変更する場合がございますので、
詳細はお問合せ下さい。

＊標準セットの点検蓋はＳＳ縞鋼板製です。
（別途、ＳＵＳ製等も特注対応致します。）

プレパイ工業株式会社	作図者 千崎	図面名 ＦＲＰ製グリース阻集器 側溝流入埋設型	
	検図者	品番 Ｐ－６３０Ｈ	縮尺 1/8