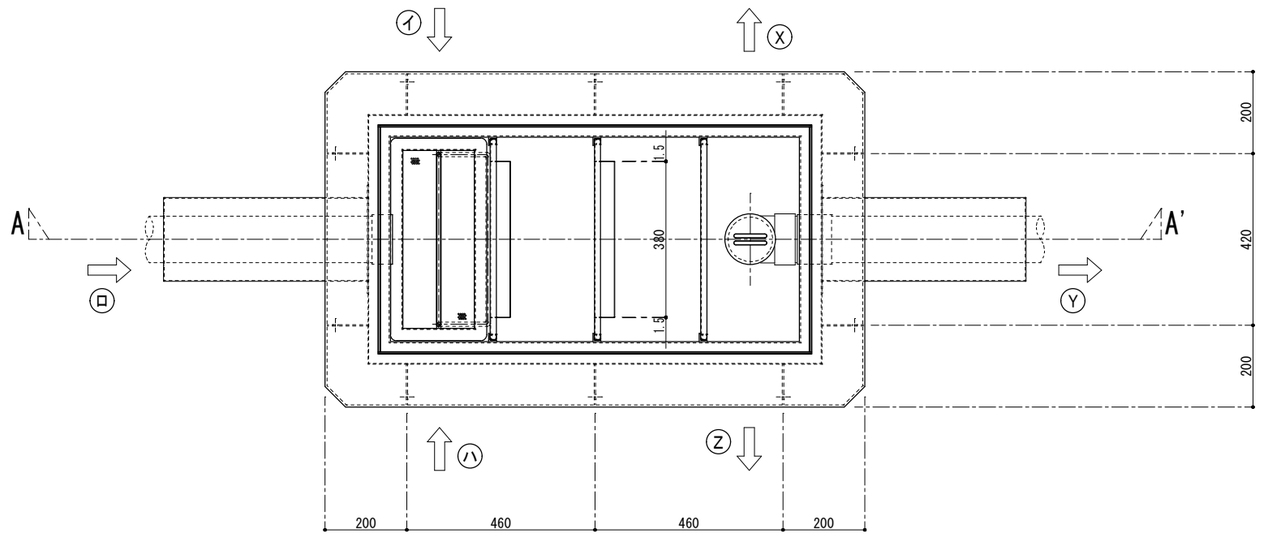

番号	名　称	数量	規格・寸法
①	内部槽	一式	SUS304 PL-3.0t
②	ﾊﾞｽｹｯﾄ	1	SUS304 ﾊﾟﾝﾁﾝｸﾞﾌﾟﾚｰﾄ 1.0t×4φ×6p
③	流入口	1	SUS304 内ﾈｼﾞｿｹｯﾄ 100A
④	流出口	1	SUS304 内ﾈｼﾞｿｹｯﾄ 100A
⑤	可動式整流板 A	2	SUS304 PL-1.5t
⑥	可動式整流板 B	1	SUS304 PL-1.5t
⑦	耐火断熱材	一式	ｾﾗﾐｯｸﾌｧｲﾊﾞｰ
⑧	外部ｶﾊﾞｰ	一式	SS PL-1.6t
⑨	ｽﾍﾟｰｻｰ	10	SS FB-44×3.2t
⑩	ﾊﾟｲﾌﾟｶﾊﾞｰ	2	SS PL-1.6t
⑪	防水止め	一式	SUS304 FB-15×5.0t
⑫	排水ﾄﾗｯﾌﾟ	1	塩ﾋﾞ DT100
⑬	掃除口	1	塩ﾋﾞ CO100
⑭	鉄板ﾋﾞｽ	一式	SS M5

建築基準法施行令第１２９条の２の５第１項七号ハ
［ 防火区画貫通部６０分遮炎性能 ］ 規定適合品

認定番号：ＰＳ０６０ＦＬ－９４２１

実容量	１８０ ℓ
	国内仕様

A～A'断面図

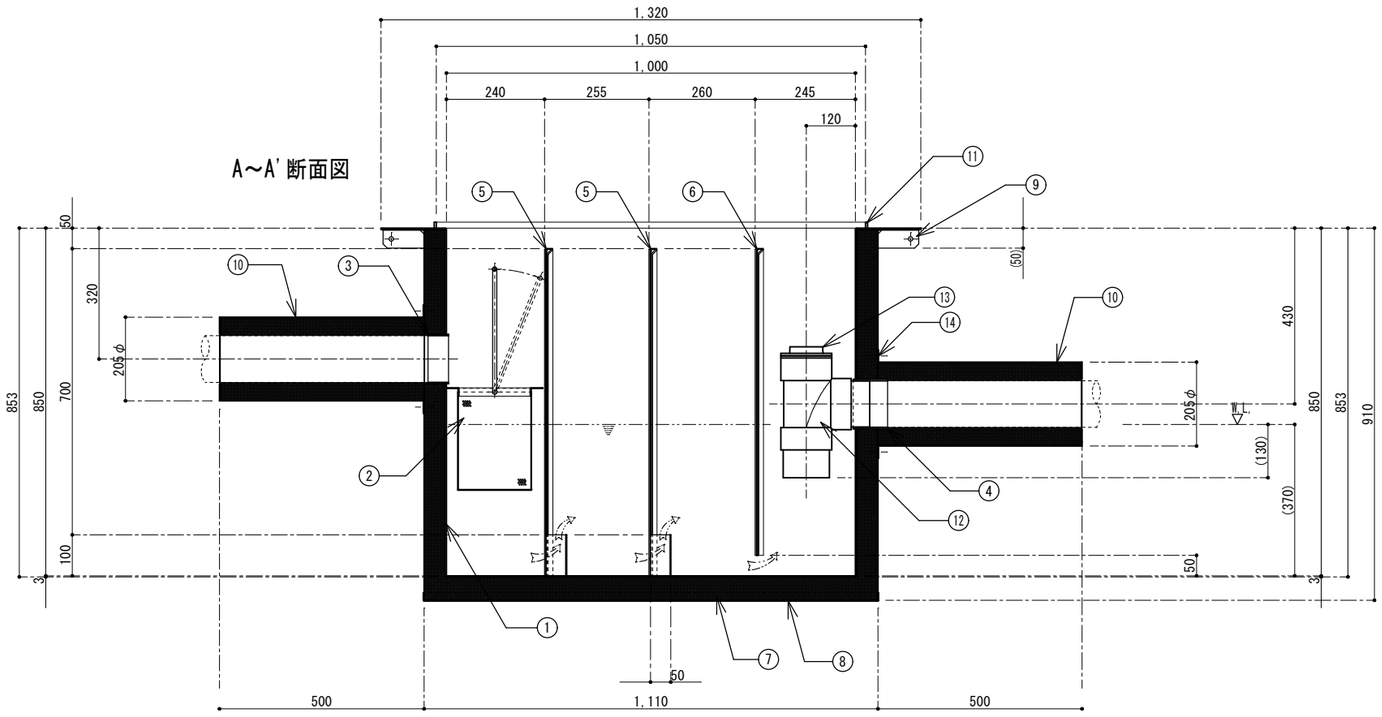

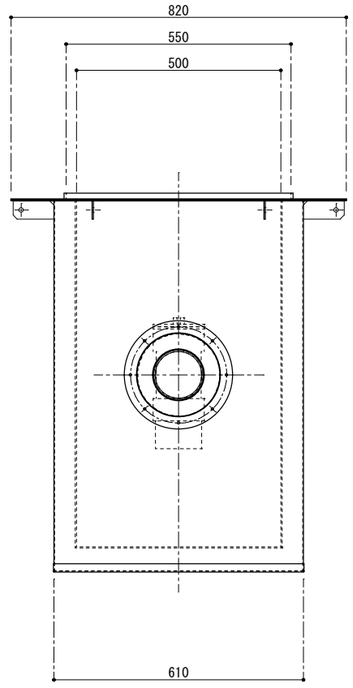

プレパイ工業株式会社	訂正	図面作成日 2019年 2月 28日	図面番号		図面名	SUS製遮炎型ｸﾞﾘｰｽ阻集器 ﾊﾟｲﾌﾟ流入床吊り型
		営業担当者	設計者 千崎	作図者 千崎	検図者	品番 GXSR-1050H	縮尺 1/15