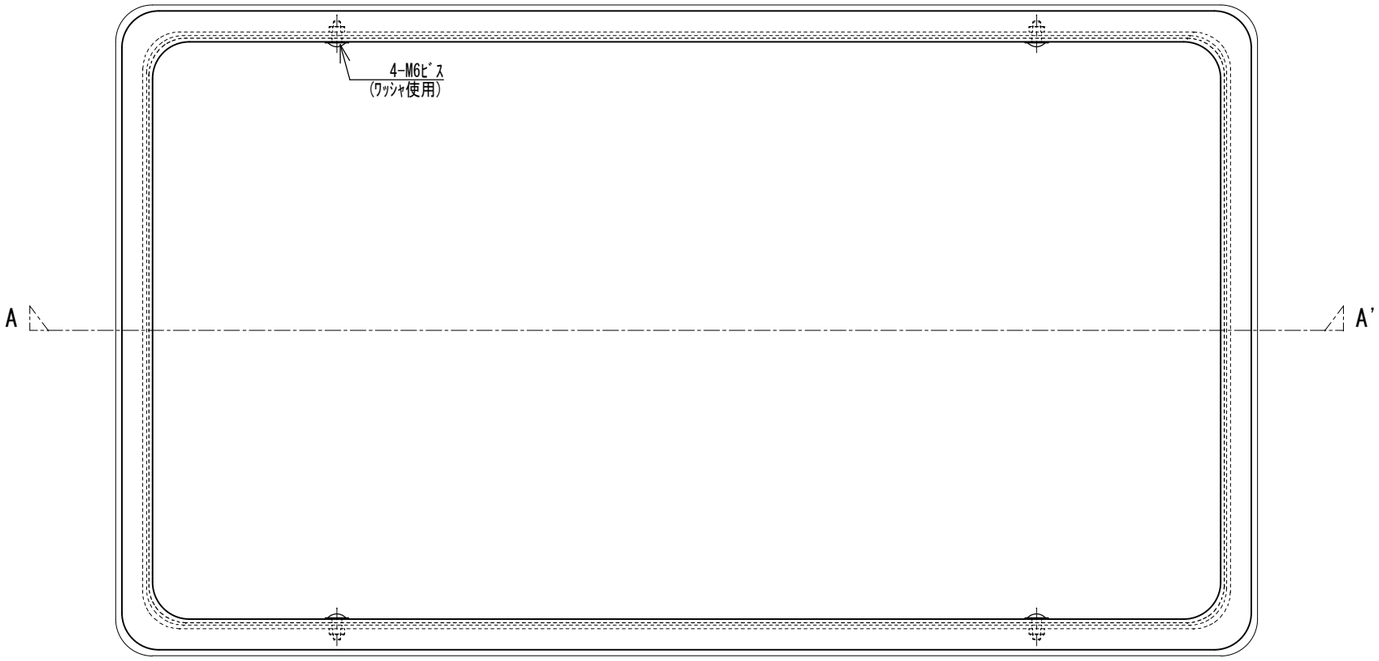

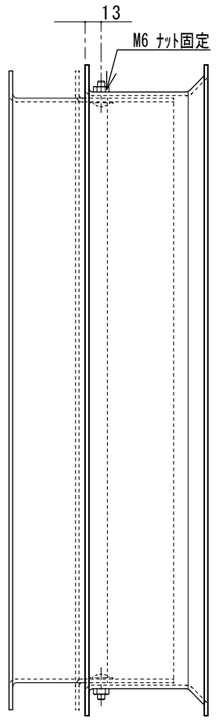

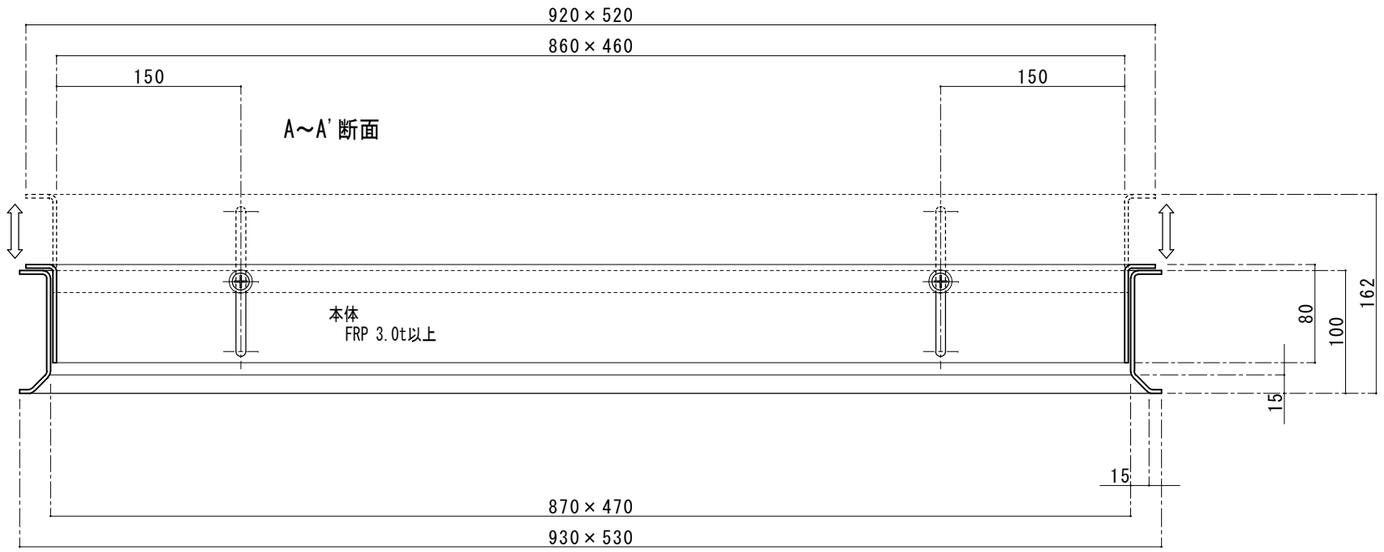

*ﾋﾞｽをあまり強く締付けないで下さい。

標準適合機種
P-840B・P-840H
PR-840B・PR-840H
G-840B・GR-840B
FO-840・FOR-840

国 内 仕 様

プレパイ工業株式会社	訂 正	図面作成日 2013年 6月 18日		図面番号		図 面 名 FRP製ｱｼﾞｬｽﾀｰかさ上げ
		営業担当者	設計者 千 崎	作図者 千 崎	検図者	品 番 FKN-8-100 / 縮 尺 1/5